Rakennuskohde	Työnro	DET 2.04
KRISTAL OY PARVEKEKAIDE	Päiväys 4.10.2004	
KRISTAL KIRKKAASTI PAREMPI	Sisältö PARVEKEKAIDE KIINNITYS LAATAN PÄÄLLE	

Mittakaava 1:10

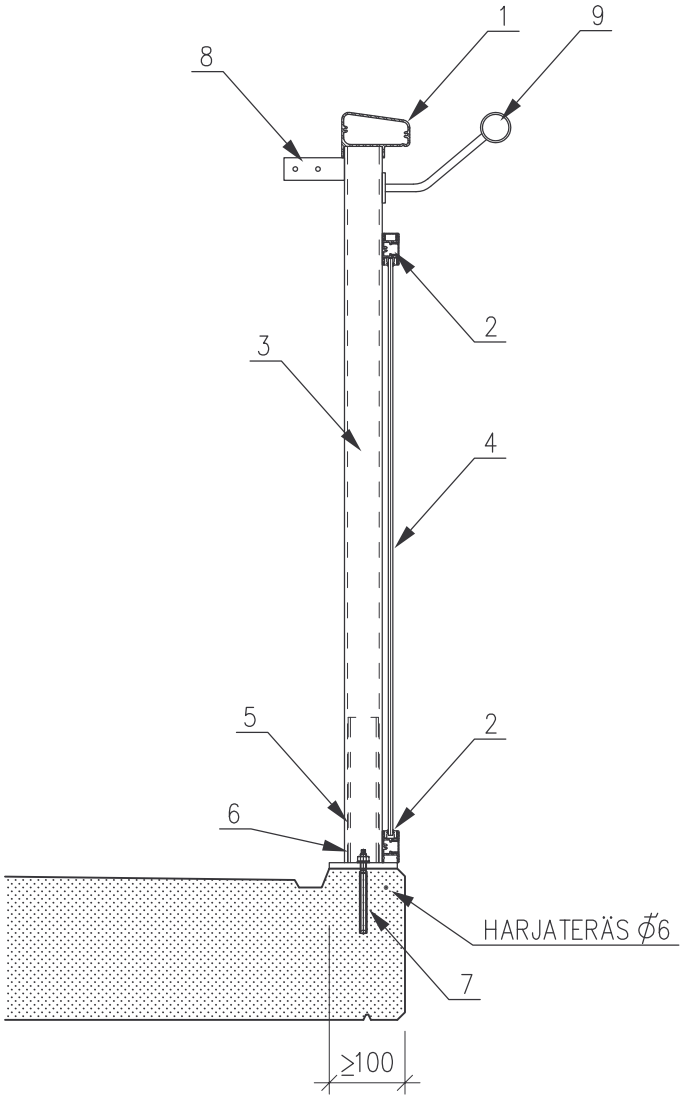

1 KRISTAL– KÄSIJOHDE Al
2 KRISTAL– MONITOIMILISTA Al
3 KRISTAL– PYSTYJOHDE Al
4 LASI, RAKENNUSLEVY, PELTI TMS.
5 KRISTAL– HOLKKIKIINNIKE Al
6 POP–NIITTI al
7 KEMIALLINEN ANKKURI+ KIERRETANKO M12
8 KRISTAL–KIINNITYSKULMA Al
9 VAAKAPUTKI d=40mm